dieda
Systembauteile

PRAKTISCHES UND STILVOLLES ALUMINIUM-GELÄNDERSET

ALLES IN EINEM – GELÄNDERSET ALUMINIUM, RUND

Einfacher geht's nicht: das dieda Geländerkomplettset Aluminium. Im Geländerset ist alles schon enthalten: Handlauf, Stützen, Rundstäbe, Endkappen und Verbinder. Eine perfekte Lösung für alle, die sich das handwerkliche Arbeiten erleichtern wollen!

Das formschöne Aluminiumgeländer in 1500 mm Länge fügt sich perfekt in jede Umgebung ein und ist in drei Ausführungen erhältlich:

1. eloxal
2. weiß
3. anthrazit

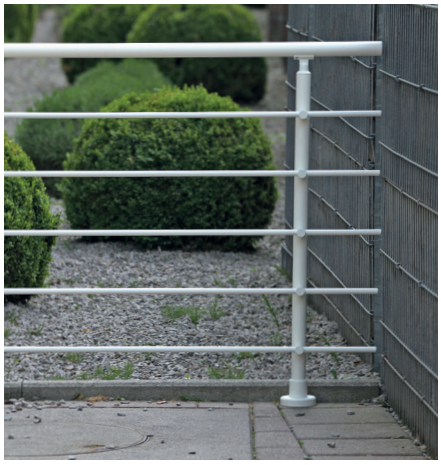

WÄHLEN SIE IHRE MONTAGEART

Je nach Bedarf können Sie zwischen zwei Montagearten entscheiden: der Montage von oben oder der seitlichen Montage. So kann das Geländerset Aluminium sowohl an Treppen als auch an Balkone ganz einfach angebracht werden.

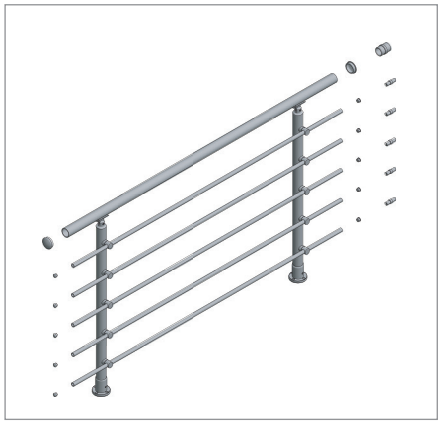

Montage von oben

Inhalt Geländerset:

- 1 Handlauf Ø 40 mm, 1500 mm
- 5 Rundstäbe Ø 16 mm, 1500 mm
- 2 Stützen
  Montage von oben bzw.
  seitliche Montage
- 2 Endkappen für den Handlauf
- 10 Endkappen für die Rundstäbe
- 1 Handlaufverbinder
- 5 Rundstabverbinder
- 1 Konstruktionskleber

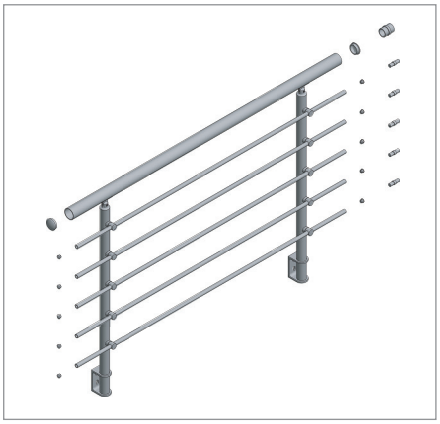

Seitliche Montage

INFO:
Bei Geländern mit waagrechten Rundstäben entsteht ein Leitereffekt. Bei Kleinkindern empfehlen wir Acryl- oder Echtglasfüllungen. Für alternative Lösungen wenden Sie sich an Ihren Fachberater.

VERSCHÖNERN SIE TREPPEN UND BALKONE

Das Aluminium-Geländerset überzeugt durch sein klassisch-schlichtes Design, welches auch nach Jahren nicht an Stil und Hochwertigkeit einbüßt. Holen Sie sich eine schicke Geländerlösung für Ihr Zuhause – absturzsicher und ein wahres optisches Highlight!

Montage von oben:

186010 eloxal
4 004589 012603

186014 weiß
4 004589 012627

186012 anthrazit
4 004589 012610

Seitliche Montage:

186210 eloxal
4 004589 012634

186214 weiß
4 004589 012658

186212 anthrazit
4 004589 012641

Eck-Verbindungsset:

Die ideale, funktionale Eckverbindung von Handlauf und Rundstab. Etwaige Schnittkanten werden durch die Gelenke überdeckt.

Inhalt Eck-Verbindungsset:

– 1 Handlaufgelenk
– 5 Rundstabgelenke

186410 eloxal
4 004589 012665

186414 weiß
4 004589 012689

186412 anthrazit
4 004589 012672

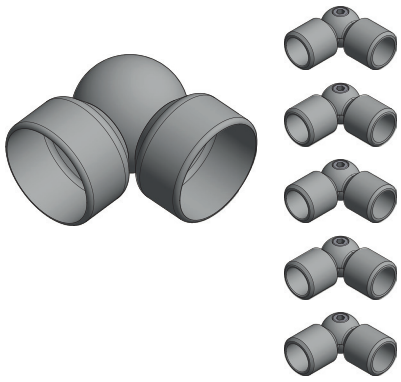

Eck-Verbindungsset

dieda
Systembauteile

Prospekt-Nr. 502505 • 03/2019

Ihr Fachhändler

4 004589 003991

DIEDA-SYSTEMBAUTEILE GMBH + CO. KG

Vorderer Hubweg 10
72227 Egenhausen
Tel. +49 (0) 74 53/94 90 0
Fax +49 (0) 74 53/94 90 50
info@dieda.de

Sie wollen jetzt einfach mehr wissen?

Rufen Sie kostenlos unsere dieda-Hotline an:* 0800.0006599

**nur gültig innerhalb Deutschlands*

www.dieda.de